Mantenimiento de cepas

MULTIPLICACIÓN VEGETATIVA – CREACIÓN DE LÍNEAS

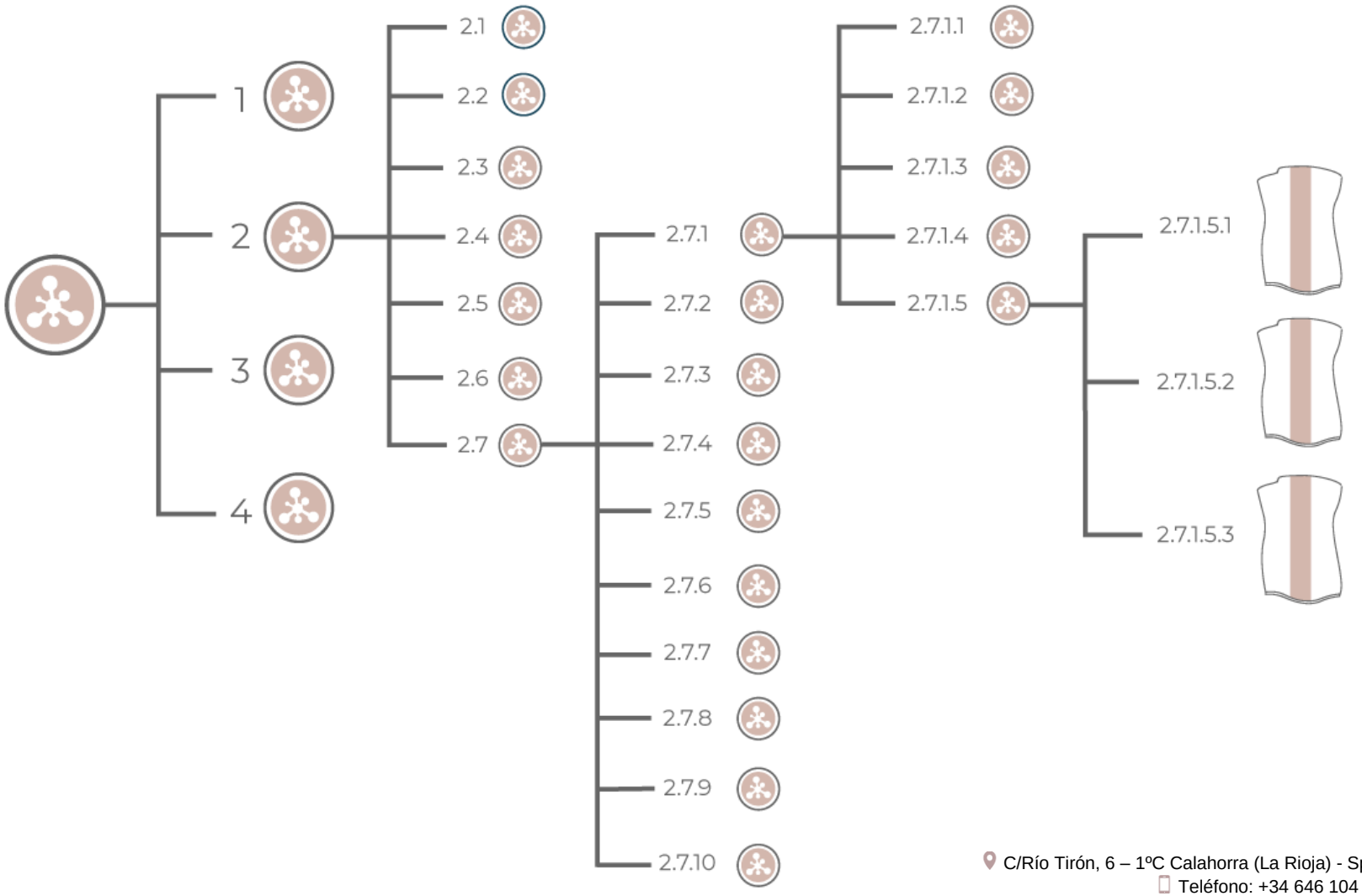

C/Río Tirón, 6 – 1ºC Calahorra (La Rioja) - Spain
Teléfono: +34 646 104 119
acc@cultivarhongos.com
www.cultivarhongos.com